FICHA TÉCNICA
ACCESORIOS CERRADURAS
ELÉCTRICAS ABLOY

MODELO EA 280

Caja embutir porta cables, para transferir el cable de la cerradura entre el marco y la puerta.
Facilita la transferencia ininterrumpida del cable entre la puerta y el marco, Se sugiere el uso de cable multipar debido a su mayor resistencia a la flexión. Con la puerta cerrada este aparato es invisible.

Datos Técnicos

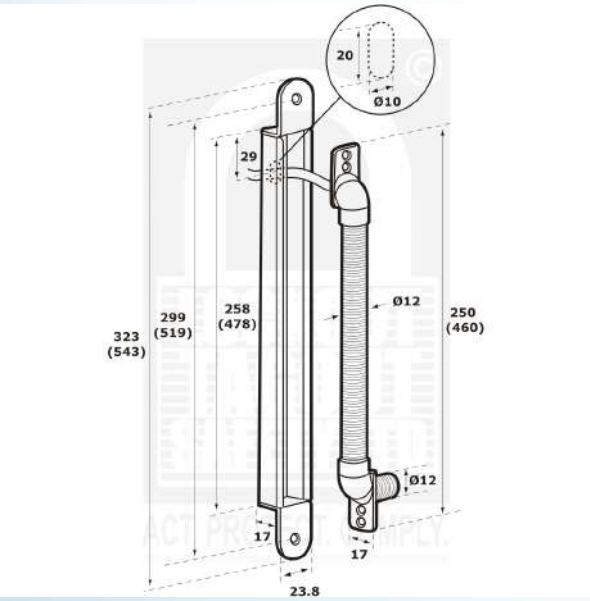

- Caja de acero inoxidable.
- Tubo flexible de acero inoxidable
- Diámetro máximo de cable: 7.5 mm
- Máximo Angulo de apertura de la puerta: 120º